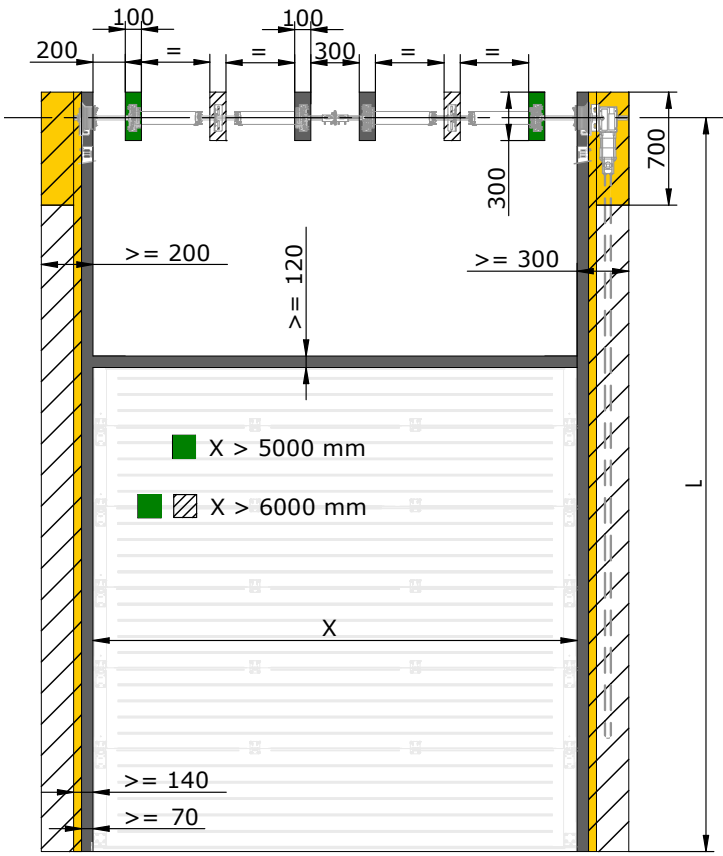

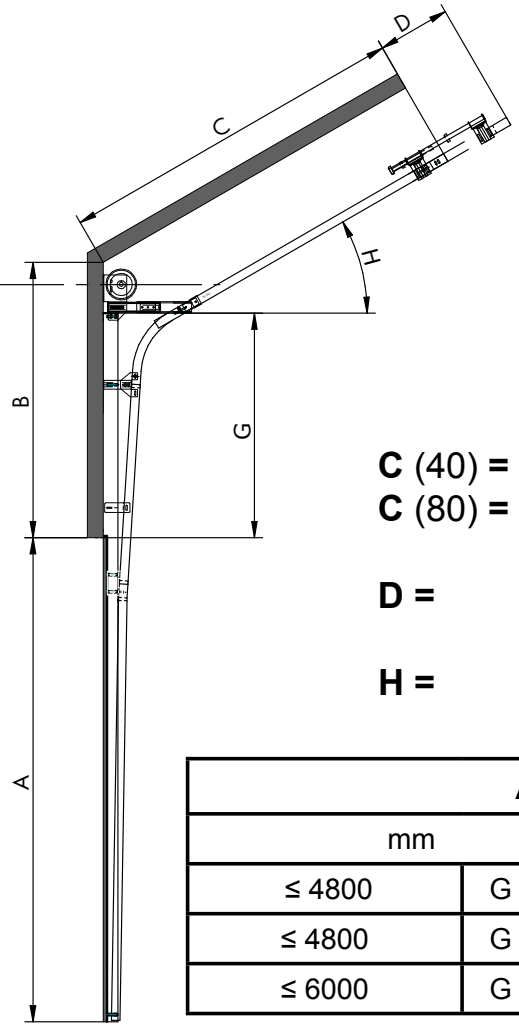

C (40) = A - G + 910 + (93 + (0,06 * G))
C (80) = A - G + 910 + (133 + (0,06 * G))

D = 450 mm

H = 5º ≥ H ≤ 44º

A				G	L
mm		kg	m²	mm	mm
≤ 4800	G ≤ 1370	≤ 454	< 28	B - 270	A + G + 165
≤ 4800	G ≤ 3050	≤ 454	< 28	B - 310	A + G + 182
≤ 6000	G ≤ 4100	≤ 726		B - 360	A + G + 207

Wijzigingen voorbehouden. Aan bovenstaande informatie kunnen geen rechten worden ontleend.

damm DEUREN & GEVELTECHNIEK