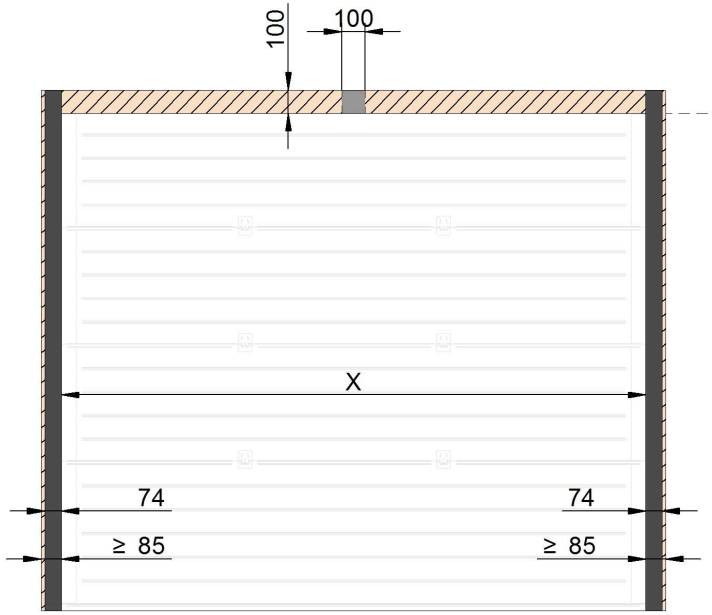

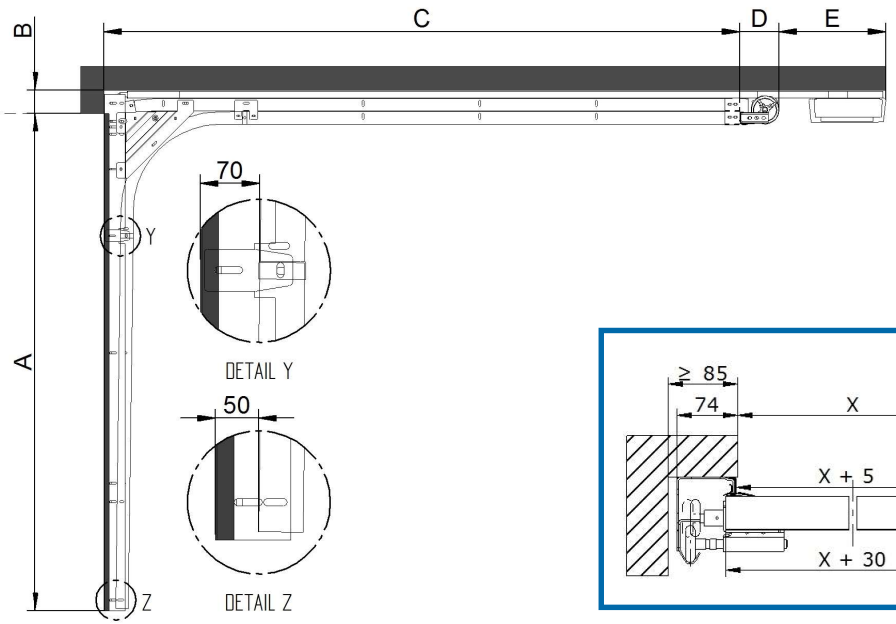

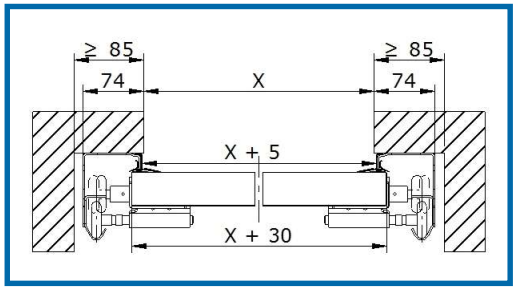

	Montageoppervlak
	Benodigde vrije ruimte
	Motorrail op latei

A	Dagmaathoogte	≤ 3000mm
B	Vrije bovenruimte	≥ 100mm
C	Vrije inbouwdiepte	
D	Extra inbouwdiepte veren	170mm
E	Extra inbouwdiepte motor	
G	Gewicht deurblad	≤ 300kg
W	Deuroppervlak	≤ 18m²
X	Dagmaatbreedte	≤ 6000mm

C + D	C + D + E
2725 + D (A > 2000 - 2125 mm)	3325 mm
2850 + D (A > 2125 - 2250 mm)	3575 mm
2975 + D (A > 2250 - 2375 mm)	3575 mm
3100 + D (A > 2375 - 2500 mm)	4335 mm
3350 + D (A > 2500 - 2750 mm)	4335 mm
3600 + D (A > 2750 - 3000 mm)	4335 mm

C + D Minimaal	A + 380 + D
C + D + E Minimaal	A + 480 + D + E(800)

Paneeldikte	40 mm
Vrije zijruimte algemeen	85 mm
Deurblad onder dagmaat (Handbediend)	170 mm
Deurblad onder dagmaat (Motorbediend)	20 mm
Rails onder dagmaat (A)	50 mm

damm DEUREN & GEVELTECHNIEK

Wijzigingen voorbehouden. Aan bovenstaande informatie kunnen geen rechten worden ontleend.